КриоСтик® 2.0

Криоинструмент

Назначение

Криоинструмент **КриоСтик® 2.0** предназначен для криодеструкции небольших объемов патологически измененных тканей, инфильтратов, новообразований.

Области применения:

- дерматология;
- косметология;
- стоматология;
- ларингология.

Принцип работы

Металлический стержень, обладающий большой теплоемкостью и теплопроводностью, со сменным наконечником при охлаждении в жидком азоте аккумулирует холод, достаточный для криодеструкции небольших образований, а также обеспечивает простой доступ к различным участкам кожи и слизистой.

Диаметр и форма сменных наконечников дают возможность оптимального варианта проведения криодеструкции. Ручка криоинструмента имеет эргономичную форму, удобную для манипуляций. В состав КриоСтика входит комплект сменных наконечников из 5 шт. на подставке.

Ручка и наконечник крепятся к металлическому стержню резьбовым соединением.

Общий вид набора криоинструмента КриоСтик® 2.0



Фото 1. Общий вид набора **КриоСтик® 2.0**

КриоГазСервис

Москва, ул. Горбунова, д. 2, стр. 3
+7 (495) 269-1277 | info@cryogasservice.ru | www.cryogasservice.ru

КриоСтик® 2.0

Криоинструмент

Технические характеристики

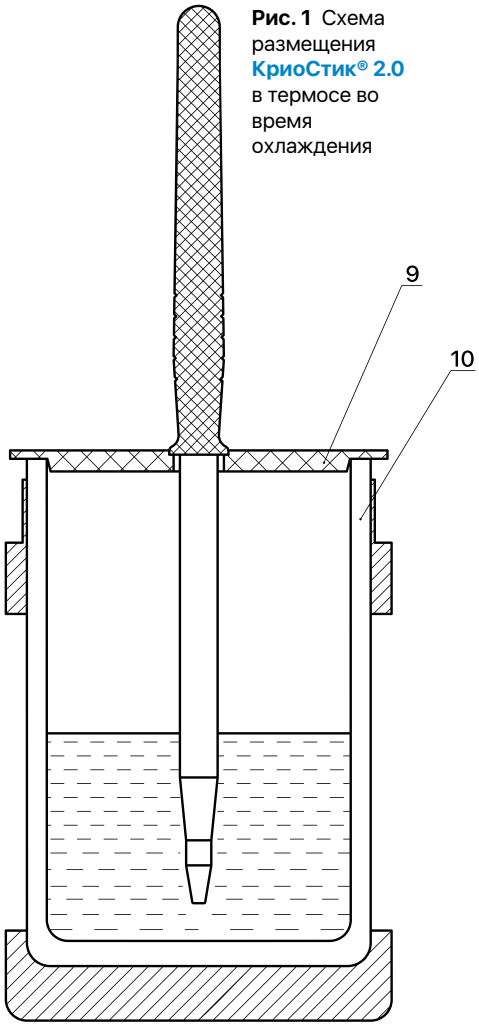

Рис. 1 Схема размещения КриоСтик® 2.0 в термосе во время охлаждения

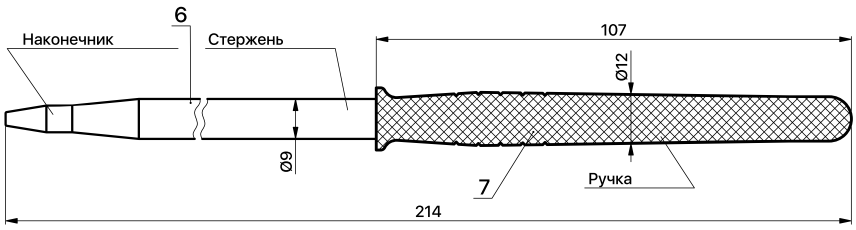

Рис. 2 Общий вид криоинструмента КриоСтик® 2.0

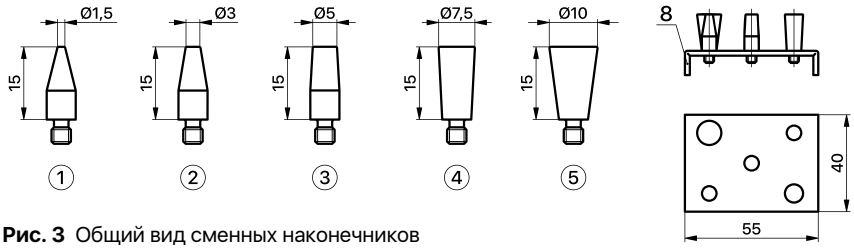

Рис. 3 Общий вид сменных наконечников

Набор КриоСтик® 2.0 состоит из следующих элементов:

1-5. Сменные наконечники;

6. Стержень-аккумулятор;

7. Ручка;

8. Подставка для наконечников;

9. Крышка-держатель;

10. Термос.

Длина криоинструмента в сборе	214 мм
Диаметр металлического стержня	9 мм
Вес криоинструмента с наконечником	80 г
Криоагент для охлаждения криоинструмента	жидкий азот
Температура наконечника после полного захолаживания	≈ –195 °С
Температура наконечника через 30 сек криовоздействия	≈ –130 °С
Время выхода на рабочий режим, не более	2 мин
Время непрерывной работы	2 мин

Комплектность

- Криоинструмент КриоСтик® 2.0 – 1 шт.
- Сменные наконечники из 5 шт. на подставке
- Термос 0,35 л - 1 шт.
- Крышка-держатель - 1 шт.
- Паспорт

Криоинструмент КриоСтик® 2.0 выпускается в соответствии с ТУ 32.99.59-001-40431483-2020.
Сертификат соответствия N°РОСС RU.НВ25.Н01950, срок действия до 11.02.2023